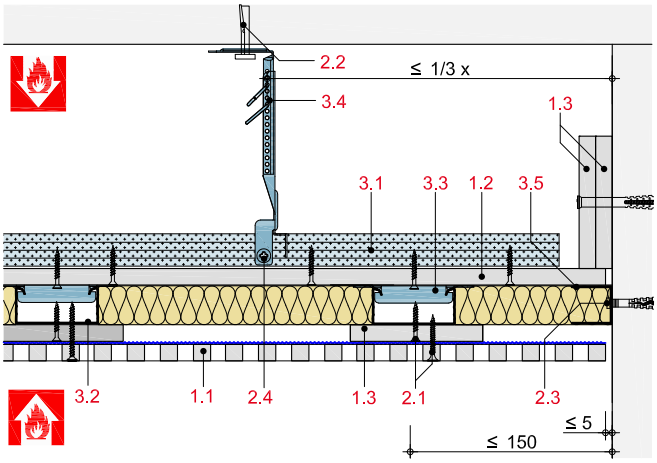

AD11-D-WM30-3
gleitender Anschluss an Massivwand
mit Rigips Plattenstreifen
(Querschnitt)

1.1 Rigitone Activ´Air Lochplatten
1.2 Rigips Feuerschutzplatte RF
1.3 Rigips Feuerschutz-Plttenstreifen, b=100mm
2.1 Rigitone Lochdeckenschraube
2.2 Abhängerbefestigung: z.B. Rigips Ankernagel
2.3 Randanschlussbefestigung: z.B. Rigips Nageldübel
2.4 Rigips Bauschraube
3.1 Grundprofil:
RigiProfil MultiTec CD 60/27
3.2 Tragprofil:
RigiProfil MultiTec CD 60/27
3.3 Rigips Direktbefestiger für C-Deckenprofile
(z.B.Schienenläufer)
3.4 Abhänger:
Rigips Nonius Abhängersystem
Tragfägigkeitsklasse 0,25 kN bei Brandslast von unten
Tragfägigkeitsklasse 0,40 kN bei Brandslast von unten / oben
3.5 Anschluss:
RigiProfil MultiTec UD 28
4.1 Mineralwolleauflage, z.B ISOVER EP5
5.1 Rigips VARIO Fugenspachtel
5.2 Rigips TrennFix gem. Verarbeitungsrichtlinien

rigips SAINT-GOBAIN	**AD11-D-WM30-3**	**Detail: gleitender Anschluss an eine Massivwand Rigips Akustikdecke mit Rigips Feuerschutzplatte RF, Rigitone Activ´Air Lochplatten und höhenvers. Metall-UK**
	Gez.: CB	Datum: 30. Oktober 2023 — Seite 1/1