Holzstützen-Bekleidungen F 30 bis F 90

aus Rigidur H Gipsfaserplatte

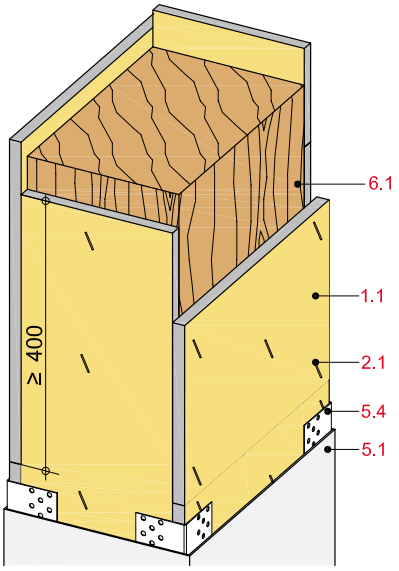

Technische Daten

Brandschutz

F 30-B bis F 90-B

Brandbeanspruchung

1- bis 4-seitig

Querschnitt

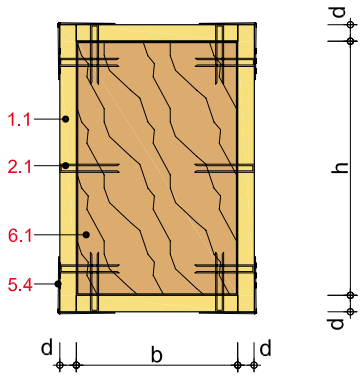

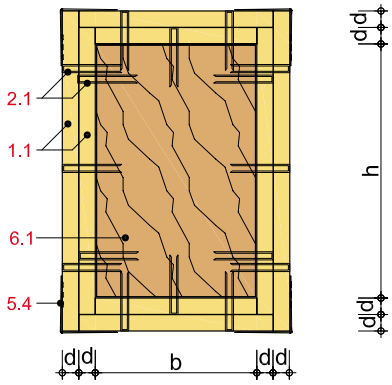

Hinweis

Die Plattenstöße sind ≥ 200 mm innerhalb, sowie zwischen 2 Beplankungslagen, versetzt anzuordnen.

Zum Schutz der Ecken können Kantenschutzleisten o. Ä. angebracht und eingespachtelt werden.
Der Kantenschutz mit Verspachtelung dient lediglich als Oberflächen-Finish und hat keine brandschutztechnische Bedeutung.

Systemaufbau

1	Beplankung	1.1	Rigidur H Gipsfaserplatte
2	Befestigung	2.1	Stahldrahtklammer, a ≤ 80 mm bzw. Rigips Schnellbauschraube TN (Grobgewinde), a ≤ 250 mm
5	Verspachtelung	5.1 5.4	VARIO Fugenspachtel Rigips AquaBead
6	Holzstütze	6.1	Holzstütze

Leistungsbeschreibung siehe www.rigips.de

Mindest-Bekleidungsdicken, 1- bis 4-seitige Bekleidung

Feuerwider-standsklasse DIN 4102-4	Bekleidung	Mindestdicke Holzstütze b x d, mm	Dicke der Bekleidung mm
F 30-B	Rigidur H Gipsfaserplatte	≥ 120 x 120	1 x 12,5
F 60-B	Rigidur H Gipsfaserplatte	≥ 120 x 120	2 x 12,5
F 90-B	Rigidur H Gipsfaserplatte	≥ 120 x 120	2 x 15,0 + 1 x 10,0

Hinweis

Nachweis:
DIN 4102-4
GA-2019/071

Die Mindest-Bekleidungsdicken gelten für 1- bis 4-seitige Bekleidungen.

Zulässige Befestigungsmittel

Befestigungsmittel

Rigidur H Gipsfaserplatte	Schrauben [1] a ≤ 200 mm	Stahldrahtklammern a ≤ 100 mm
12,5 mm	3,5 x 30 mm	35/11,06/1,2
2 x 12,5 mm	3,5 x 50 mm	50/11,06/1,2
2 x 15,0 + 1 x 10,0	3,5 x 60 mm	70/11,25/1,53

[1] Rigips Schnellbauschraube TN (Grobgewinde)

Zulässige Befestigungsabstände

Befestigungsabstände Schrauben

Beplankung	Befestigungsabstände 1. Lage	2. Lage	3. Lage
1-lagig	≤ 250 mm	–	–
2-lagig	≤ 750 mm	≤ 250 mm	–
3-lagig	≤ 750 mm	≤ 750 mm	≤ 250 mm

Befestigungsabstände Klammern

Beplankung	Befestigungsabstände 1. Lage	2. Lage	3. Lage
1-lagig	≤ 80 mm	–	–
2-lagig	≤ 200 mm	≤ 80 mm	–
3-lagig	≤ 200 mm	≤ 200 mm	≤ 80 mm

Befestigungsmittel und -abstände nach DIN 18181.