Holzbalken-Bekleidungen F 30 bis F 90

aus Rigips Glasroc F

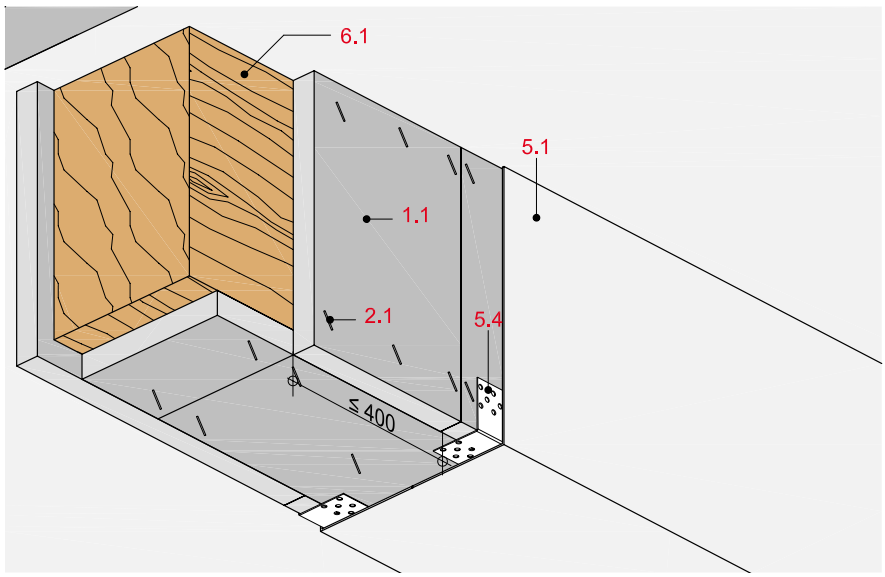

Technische Daten

Brandschutz

F 30-B bis F 90-B

Brandbeanspruchung

1- bis 3-seitig

Querschnitt

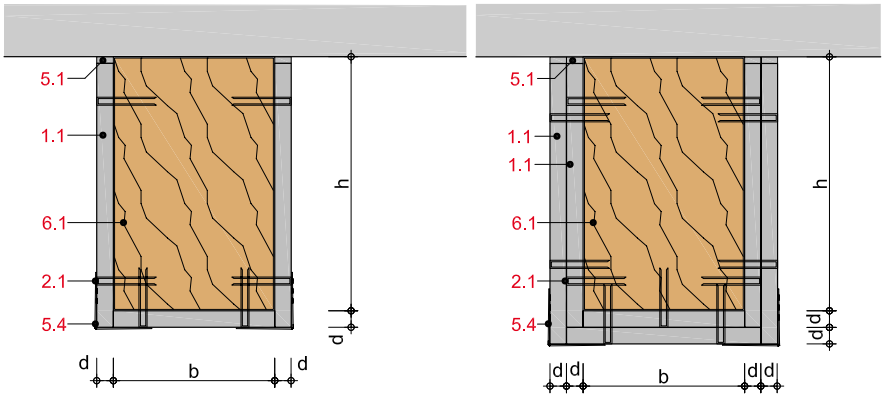

Hinweis

Die Plattenstöße sind ≥ 200 mm innerhalb, sowie zwischen 2 Beplankungslagen, versetzt anzuordnen.

Zum Schutz der Ecken können Kantenschutzleisten o. Ä. angebracht und eingespachtelt werden.
Der Kantenschutz mit Verspachtelung dient lediglich als Oberflächen-Finish und hat keine brandschutztechnische Bedeutung.

Systemaufbau

1	Beplankung	1.1	Rigips Glasroc F
2	Befestigung	2.1	Stahldrahtklammer, a ≤ 80 mm bzw. Rigips Schnellbauschraube TN (Grobgewinde), a ≤ 250 mm
5	Verspachtelung	5.1 5.4	VARIO Fugenspachtel Rigips AquaBead
6	Holzbalken	6.1	Holzbalken

Leistungsbeschreibung siehe www.rigips.de

Mindest-Bekleidungsdicken, 1- bis 3-seitige Bekleidung

Feuerwider-standsklasse DIN 4102-4	Bekleidung	Mindestdicke Holzstütze b x d, mm	Dicke der Bekleidung mm
F 30-B	Rigips Glasroc F	≥ 120 x 120	1 x 15
F 60-B	Rigips Glasroc F	≥ 120 x 120	1 x 20
F 90-B	Rigips Glasroc F	≥ 120 x 120	2 x 15,0

Alternativ bzw. Hinweis

4-seitige Brandbeanspruchung

Die Mindest-Bekleidungsdicken gelten für 1- bis 3-seitige Bekleidungen.

Nachweis:
DIN 4102-4
GA-2019/071

Zulässige Befestigungsmittel

Befestigungsmittel

Rigips Glasroc F	Schrauben [1] a ≤ 200 mm	Stahldrahtklammern a ≤ 100 mm
15 mm	3,8 x 35 mm	40/11,25/1,53
20 mm	3,8 x 45 mm	45/11,25/1,53
2 x 15 mm	3,8 x 55 mm	55/11,25/1,53

[1] Rigips Schnellbauschraube TN (Grobgewinde)

Zulässige Befestigungsabstände

Befestigungsabstände Schrauben

Beplankung	Befestigungsabstände 1. Lage	2. Lage	3. Lage
1-lagig	≤ 250 mm	–	–
2-lagig	≤ 750 mm	≤ 250 mm	–
3-lagig	≤ 750 mm	≤ 750 mm	≤ 250 mm

Befestigungsabstände Klammern

Beplankung	Befestigungsabstände 1. Lage	2. Lage	3. Lage
1-lagig	≤ 80 mm	–	–
2-lagig	≤ 240 mm	≤ 80 mm	–
3-lagig	≤ 240 mm	≤ 240 mm	≤ 80 mm

Befestigungsmittel und -abstände nach DIN 18181.