Details – Stahlstützen-Bekleidungen

4-seitige Stahlstützen-Bekleidungen F 30 bis F 120

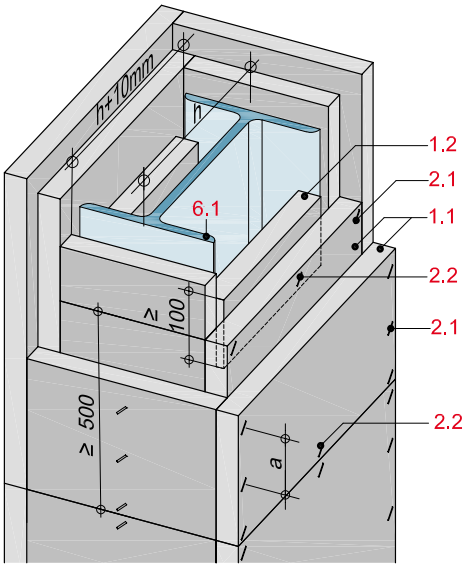

Systemaufbau

1.1	Rigips Glasroc F, d = 15, 20 bzw. 25 mm
1.2	Rigips Glasroc F-Plattenstreifen, d = 20 bzw. 25 mm, b = 100 mm als Montagehilfe
1.3	Rigips Glasroc F-Plattenstreifen, d = 20 bzw. 25 mm, b = 50 mm
1.5	Rigips Beplankung gem. System
2.1	Stirnkantenverbindung mit Stahldrahtklammer bzw. Rigips Schnellbauschraube TN (Grobgewinde)
2.2	Flächenverbindung mit Stahldrahtklammer bzw. Rigips Schnellbauschraube TN (Grobgewinde) oder ABC-SPAX-Schrauben
2.3	Rigips Schnellbauschraube TB, Abstände siehe Stirnkantenverbindung
3.4	RigiProfil MultiTec UW ≥ 50
3.5	RigiProfil MultiTec CW ≥ 50
3.6	Stahlprofil ≥ 50 (Stahlprofil an Boden und Decke befestigt)
3.7	Rigips Aussteifungsprofil UA
3.8	Rigips Montagesatz UA
4.1	Rigips Anschlussdichtung
4.2	Anschlussdichtung A1
5.1	Rigips VARIO Fugenspachtel
6.1	Stahlstützen, Profilstahl nach DIN 1025

BS14-D-QS-1

Querschnitt durch 1-lagige Stützenbekleidung

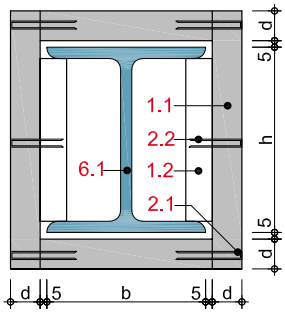

BS14-D-QS-2

Querschnitt durch 2-lagige Stützenbekleidung

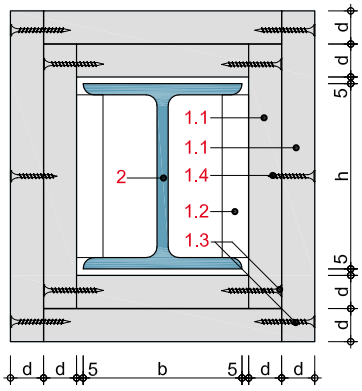

BS14-D-LS-1

Längsschnitt durch 1-lagige Stützenbekleidung

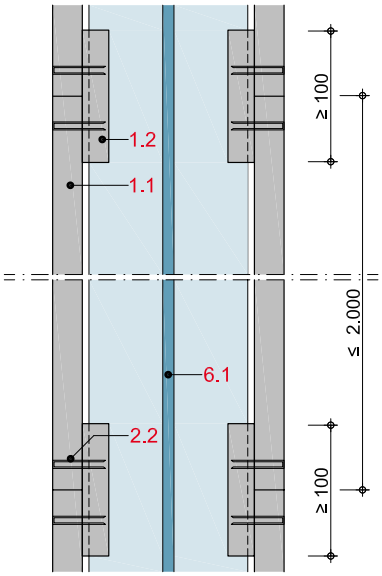

BS14-D-LS-2

Längsschnitt durch 2-lagige Stützenbekleidung

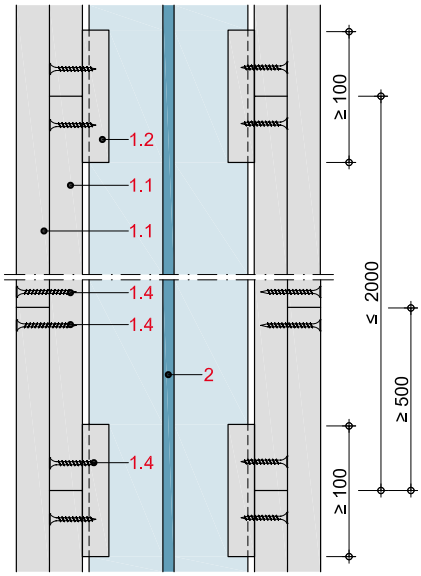

Zulässige Befestigungsmittel und -abstände

für stirnseitige Verbindung (2.1)

Rigips Glasroc F	Schrauben [1] a ≤ 200 mm	Stahldrahtklammern a ≤ 100 mm
15 mm	–	45/11,25/1,53
20 mm	3,8 x 45 mm	50/11,25/1,53
25 mm	3,8 x 55 mm	64/11,25/1,53

für flächige Verbindung (2.2)

Rigips Glasroc F	Schrauben [1] [2] a ≤ 200 mm	Stahldrahtklammern a ≤ 100 mm
15 + 15 mm	3,0 x 25 mm	25/11,06/1,2
15 + 20 mm	3,8 x 35 mm	30/11,06/1,2
20 + 20 mm	3,8 x 35 mm	35/11,06/1,2

[1] Rigips Schnellbauschraube TN (Grobgewinde)
[2] ABC-SPAX-Schraube

BS14-D-WT-1

Anschluss einer Rigips Trennwand F 30 bis F 90

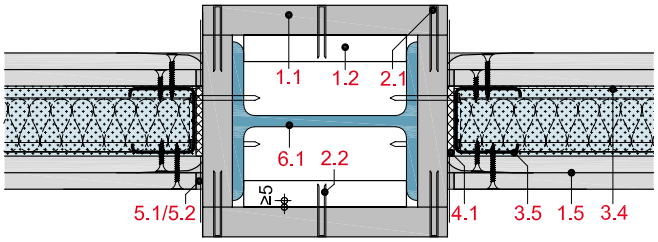

BS14-D-WT-2

Anschluss einer Rigips Trennwand F 30 bis F 90 im Bereich der Stützenkammer

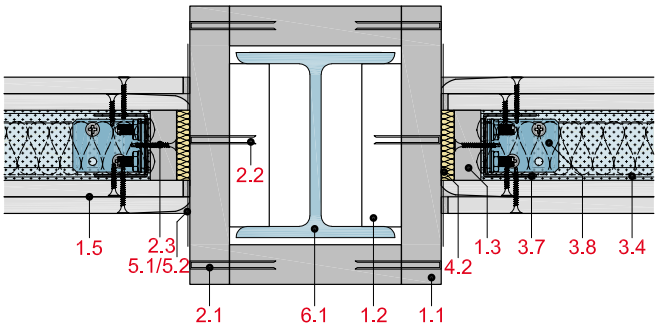

BS14-D-WT-3

Anschluss einer Rigips Brandwand

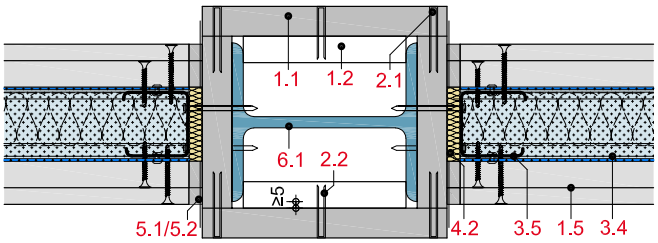

BS14-D-WT-4

Anschluss einer Rigips Brandwand im Bereich der Stützenkammer

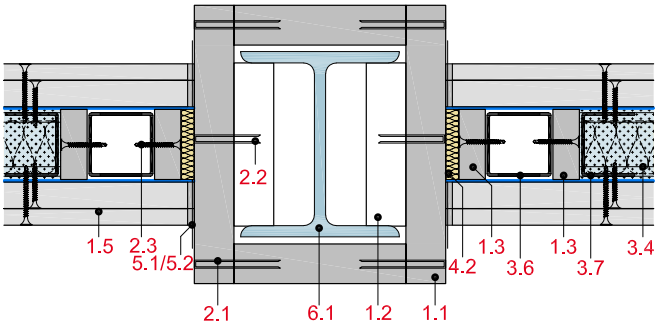

BS14-D-WS-1
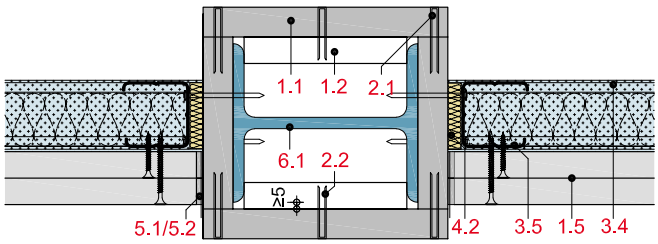
Anschluss einer Rigips Schachtwand