Details – Stahlstützen-Bekleidungen

4-seitige Stahlstützen-Bekleidungen F 30 bis F 60

Ausführung mit Stützenclip

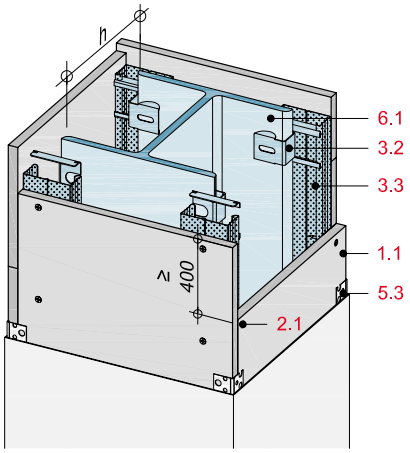

Systemaufbau

1.1	Rigips Feuerschutzplatte RF, d = 2 x 12,5 mm, 3 x 15 mm bzw. 4 x 15 mm
2.1	Rigips Schnellbauschraube TN
2.3	Rigips Schnellbauschraube TB
3.2	Stützenclip
3.3	RigiProfil MultiTec CD 60/27
3.9	RigiProfil MultiTec UD 28 bzw. RigiProfil MultiTec UW
4.1	Rigips Anschlussdichtung
4.2	Anschlussdichtung A1
5.1	Rigips VARIO Fugenspachtel
5.3	Rigips Kantenschutz
6.1	Stahlstützen, Profilstahl nach DIN 1025

BS14-D-QS3

Querschnitt: 1-lagige Stahlstützen-Bekleidung mit Stützenclips, F 30-A

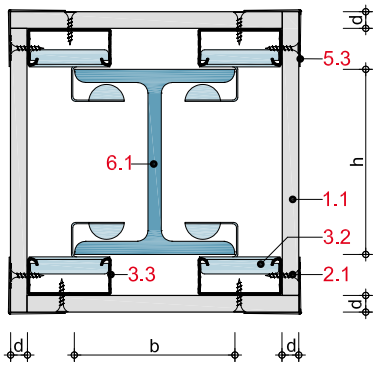

BS14-D-QS4

Querschnitt: 2-lagige Stahlstützen-Bekleidung mit Stützenclips, F 60-A

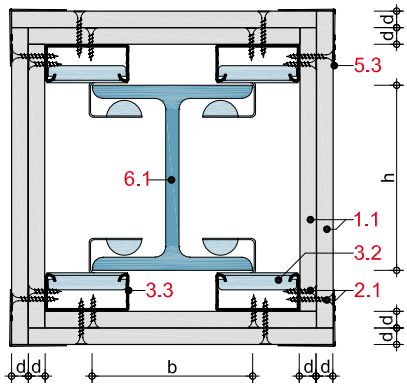

BS14-D-LS3

Längsschnitt: 1-lagige Stahlstützen-Bekleidung mit Stützenclips, F 30-A

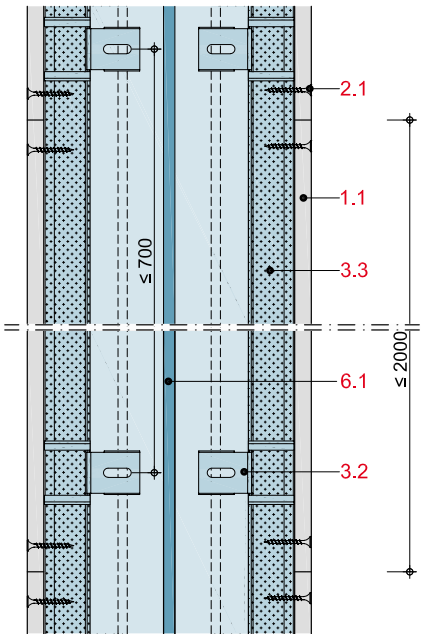

BS14-D-LS4

Längsschnitt: 2-lagige Stahlstützen-Bekleidung mit Stützenclips, F 60-A

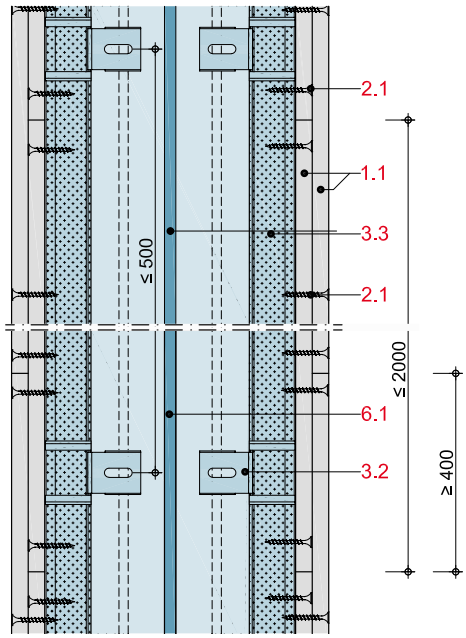

Zulässige Befestigungsmittel und -abstände

Befestigungsmittel

Rigips Feuerschutzplatte RF	Rigips Schnellbauschraube TN
12,5 mm	3,0 x 25 mm
2 x 12,5 mm	3,5 x 40 mm
3 x 15 mm	3,8 x 55 mm

Befestigungsabstände

Beplankung	Befestigungsabstände 1. Lage	2. Lage	3. Lage
1-lagig	≤ 250 mm	–	–
2-lagig	≤ 750 mm	≤ 250 mm	–
3-lagig	≤ 750 mm	≤ 750 mm	≤ 250 mm

Befestigungsmittel und -abstände nach DIN 18181.

4-seitige Stahlstützen-Bekleidung F 30 bis F 60

Ausführung mit RigiProfil MultiTec UD 28 bzw. RigiProfil MultiTec UW

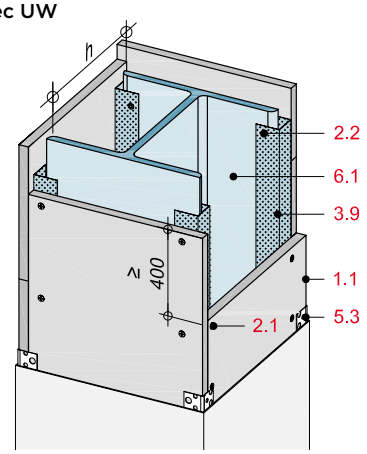

BS14-D-QS5

Querschnitt: 1-lagige Stahlstützen-Bekleidung, F 30-A

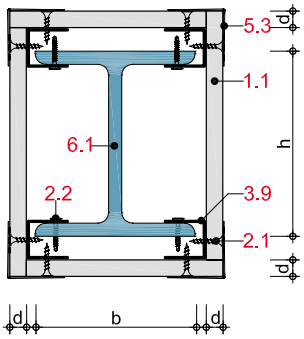

BS14-D-QS6

Querschnitt: 2-lagige Stahlstützen-Bekleidung, F 60-A

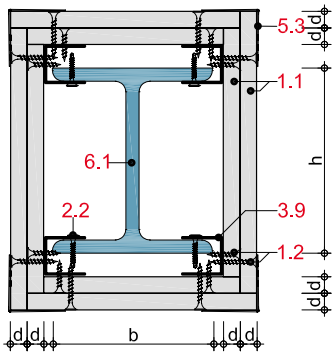

BS14-D-LS5

Längsschnitt: 1-lagige Stahlstützen-Bekleidung, F 30-A

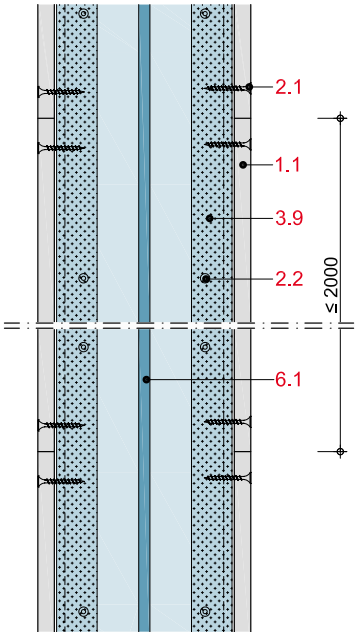

BS14-D-LS6
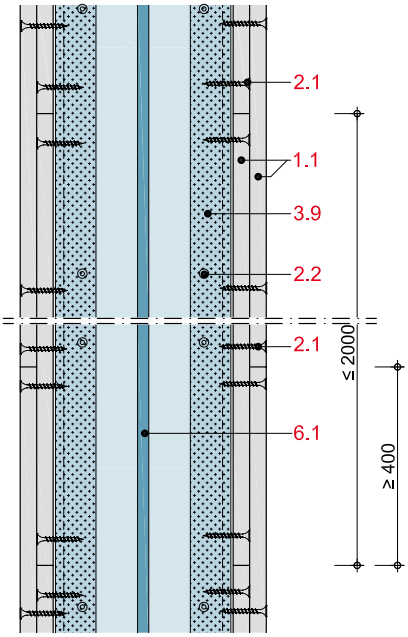
Längsschnitt: 2-lagige Stahlstützen-Bekleidung, F 60-A