# BS14RF | Stahlstützen-Bekleidungen

## 4-seitige Stahlstützen-Bekleidungen F 30 bis F 120

**mit Rigips Feuerschutzplatte RF**

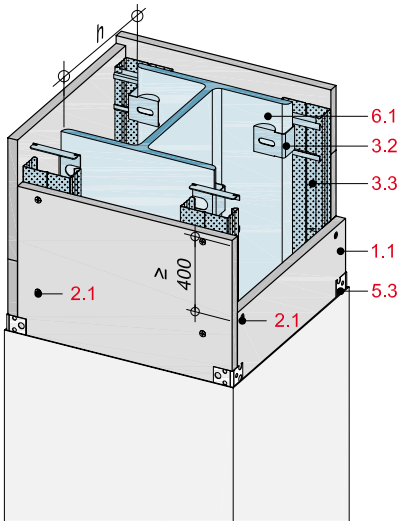


## Technische Daten

Brandschutz

**F 30-A bis F 120-A**

Brandbeanspruchung

**4-seitig**

## Querschnitt

mit Stützenclips

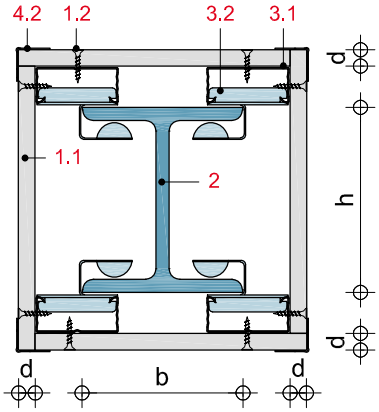


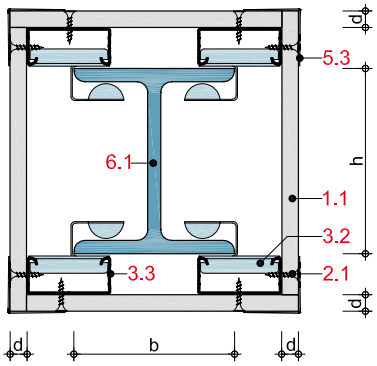


## Erläuterung

Stahlbauteile mit einem Verhältniswert U/A ≤ 300 $m^{-1}$ können durch die Anordnung einer Rigips-Bekleidung in Abhängigkeit von der Bekleidungsdicke die Forderungen verschiedener Feuerwiderstandsklassen erfüllen. Die Rigips Feuerschutzplatten RF sind einzeln zu befestigen und zu verspachteln.

## Systemaufbau

| | | | |
|---|---|---|---|
| 1 | Beplankung | 1.1 | Rigips Feuerschutzplatte RF, d = 2 x 12,5 mm, 3 x 15 mm bzw. 4 x 15 mm |
| 2 | Befestigung | 2.1<br>2.3 | Rigips Schnellbauschraube TN<br>Rigips Schnellbauschraube TB |
| 3 | Verbindung | 3.2<br>3.3<br>3.9 | Stützenclip<br>RigiProfil MultiTec CD 60/27<br>RigiProfil MultiTec UD 28 bzw. RigiProfil MultiTec UW |
| 4 | Anschlussdichtung | 4.2 | Anschlussdichtung A1 |
| 5 | Verspachtelung | 5.3 | Rigips Kantenschutz |
| 6 | Stahlstütze | 6.1 | Stahlstützen, Profilstahl nach DIN 1025 |

## Profilfaktor / Verhältniswert

**I-Träger**

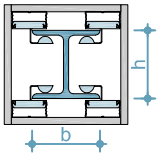


$$U/A\ [m^{-1}] = \frac{2\,h + 2\,b}{A} \cdot 10^2$$

A = Nennquerschnittsfläche des Stahlprofils in $cm^2$
U = beflammter Umfang des Stahlprofils in $cm^2$
h = Höhe des Stahlprofils in cm
b = Breite des Stahlprofils in cm
t = Stahldicke in cm

**Leistungsbeschreibung siehe www.rigips.de**

## Mindest-Bekleidungsdicken für F 30 bis F 120

| Feuerwiderstandsklasse DIN 4102-4 | Bekleidung | Dicke der Bekleidung mm |
|---|---|---|
| F 30-A | Rigips Feuerschutzplatte RF | 12,5 |
| F 60-A | Rigips Feuerschutzplatte RF | 2 x 12,5 |
| F 90-A | Rigips Feuerschutzplatte RF | 3 x 15 |
| F 120-A | Rigips Feuerschutzplatte RF | 4 x 15 |

## Hinweis

**Nachweis:**
DIN 4102-4

## Profilstähle, die das Verhältnis U/A ≤ 300 m$^{-1}$ erfüllen

| Profil | Bezeichnung | Nennhöhe **h** des Profils |
|---|---|---|
| **I** 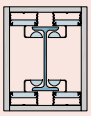 | Schmale I-Träger mit geneigten inneren Flanschflächen, DIN 1025 Teil 1, DIN EN 10024 | ≥ 100 |
| **IPE** 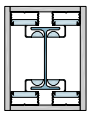 | Mittelbreite I-Träger mit parallelen Flanschflächen, Formstahl IPE, IPE$_0$, IPEv, DIN 1025 Teil 5, DIN EN 10034 | ≥ 120 |
| **HE-A** 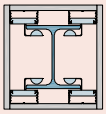 | Breite I-Träger (Breitflanschträger) leichte Ausführung, mit parallelen Flanschflächen Reihe HE-A = IPBL, DIN 1025 Teil 3, DIN EN 10034 | ≥ 100 |
| **HE-B** 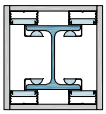 | Breite I-Träger (Breitflanschträger) mit parallelen Flanschflächen Reihe HE-B = IPB, DIN 1025 Teil 2, DIN EN 10034 | ≥ 100 |
| **HE-M** 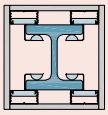 | Breite I-Träger (Breitflanschträger) verstärkte Ausführung, mit parallelen Flanschflächen Reihe HE-M = IPBv, DIN 1025 Teil 4, DIN EN 10034 | ≥ 100 |

## Erläuterung

**Nachweis:**
DIN 4102-4
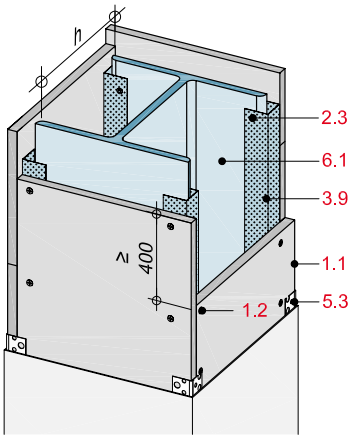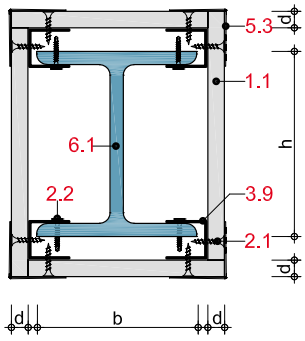
## Stützenbekleidung mit Wandprofilen