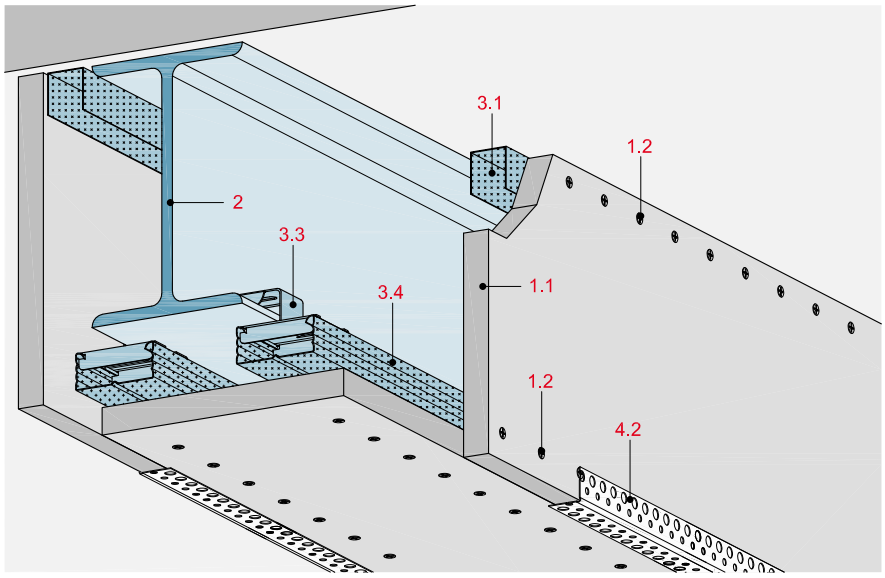


**BS23RF**
Isometrie von einlagiger Trägerbekleidung.

| | |
|---|---|
| 1.1 | Rigips Feuerschutzplatte RF |
| 1.2 | Rigips Schnellbauschraube TN |
| 1.3 | Befestigunsmittel z.B. Bohrschraube |
| 2 | Stahlstützen, Profilstahl nach DIN 1025 |
| 3.1 | RigiProfil MultiTec UD 28 |
| 3.2 | Metallspreizdübel mit Schraube, a = 500 mm |
| 3.3 | Stützenclip, a = 750 mm (F 30) bzw. a = 500 mm ( F 90) |
| 3.4 | RigiProfil MultiTec CD 60/27 |
| 4.1 | Rigips VARIO Fugenspachtel |
| 4.2 | Righips AquaBead bzw. Alu Eckschutzprofil |

Querschnitt durch einlagige Trägerbekleidung.
Steghöhe Stahlträger bis 600 mm

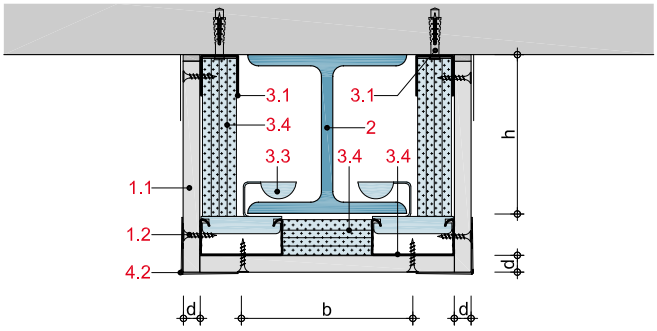


Längsschnitt durch einlagige Trägerbekleidung.
Steghöhe Stahlträger bis 600 mm

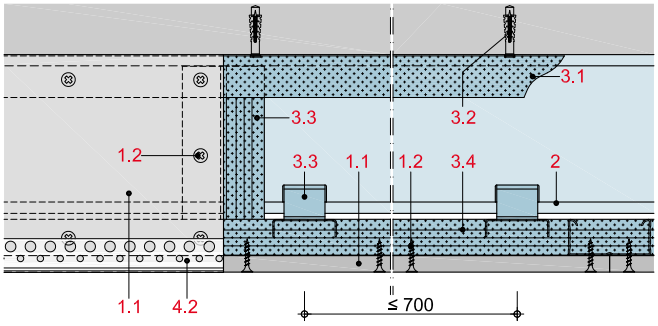


| | | |
|---|---|---|
| Rigips SAINT-GOBAIN | **BS23RF** | **Stahlträger-Bekleidungen**<br>Dreiseitige Stahlträger-Bekleidungen F 30 bis F 90 mit Rigips Feuerschutzplatte RF, Rigips CD und Stützenclip |
| | Gez.: CB | Datum: 10. Januar 2020 | Seite 1/1 |