HM12RHDD | Holzmassivwände

Innenwände 1-fache Tragschicht 2-lagig beplankt

mit Rigidur H Gipsfaserplatte und Rigips Die Dicke RF bzw. RFI

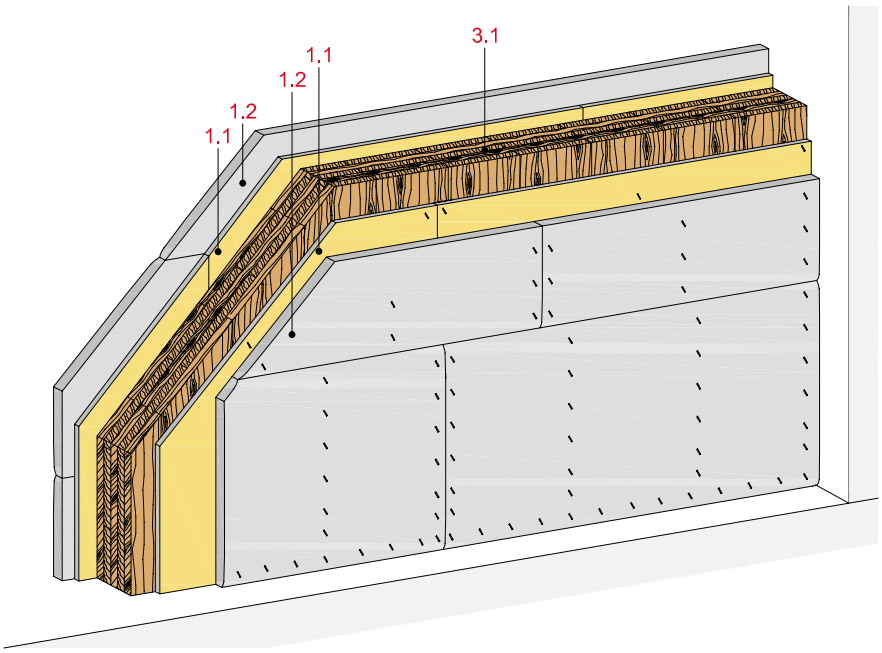

Technische Daten

Schallschutz

R_W bis 53 dB

Brandschutz

REI 90-M „Brandwand"

Wandhöhe

nach Statik

Wanddicke

165 mm bzw. 220 mm*

*mit Hut-Federschiene

Gewicht (ohne Dämmung)

bis ca. 120 kg/m²

Längsschnitt

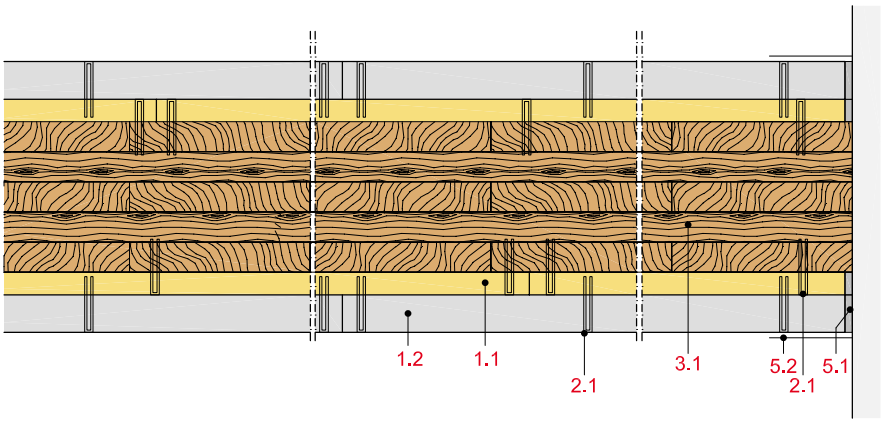

Wanddicke und -gewicht

Beplankung beidseitig mm	Wand-element mm	Wand-dicke ca. mm	Wand-gewicht kg/m²
15 + 20	95	165	120

Systemaufbau

1	Beplankung	1.1	Rigidur H Gipsfaserplatte
		1.2	Rigips Die Dicke RF bzw. RFI
2	Befestigung	2.1	Stahldrahtklammern
3	Unterkonstruktion	3.1	Brettsperrholz, Binderholz BBS
5	Verspachtelung	5.1	z. B. VARIO Fugenspachtel
		5.2	Rigips Bewehrungsstreifen oder alternativ Rigips TrennFix gemäß Verarbeitungsrichtlinien

Schallschutz

Beplankung je Wandseite mm	Brettsperrholz mm	Schalldämm-Maß [2] R_w dB
15 + 20	80	≥ 41
15 + 20 [1]	≥ 80	≥ 53
15 + 20	95	≥ 42

[1] mit Rigips Hut-Federschiene
[2] geprüft mit 2 x 12,5 mm RF

Hinweis

Nachweis:
18-001268-PR01

R_w = bewertetes Schalldämm-Maß der trennenden Wand ohne flankierende Übertragung.

Eingangswert für das Nachweisverfahren nach DIN 4109-2.

($R_{w,R} = R_w - 2$ dB)

Brandschutz

Beplankung je Wandseite mm	Brettsperrholz mm	Zulässige Last kN/m	Feuerwiderstandsklasse
15 + 20	80	80,2	REI 60, $K_2$60
15 + 20	95	84	REI 90-M [1]

[1] „Brandwand" Wand anstelle von Brandwänden gemäß MBO 2016, § 30, Absatz 3

Hinweis

Nachweis:
P-SAC-02/III-541
P-SAC-02/III-615
GS 3.2/14-332-1Ä
GS 3.2/145-087-1

Zulässige Wandhöhen

Beplankung je Wandseite mm	Brettsperrholz mm	maximal zulässige Wandhöhe **ohne** Brandschutzanforderungen mm	**mit** Brandschutzanforderungen mm
alle Varianten	≥ 80	nach Statik	3.000

Hinweis

Nachweis:
Wandhöhen müssen statisch nachgewiesen werden.

Wandhöhen mit Brandschutzanforderungen sind in den o. g. Brandschutz-Nachweisen geregelt.