MD10-D-DT-3
Wandanschluss an Unterdecke.
Montagedecke mit ausgesparrter Beplankung

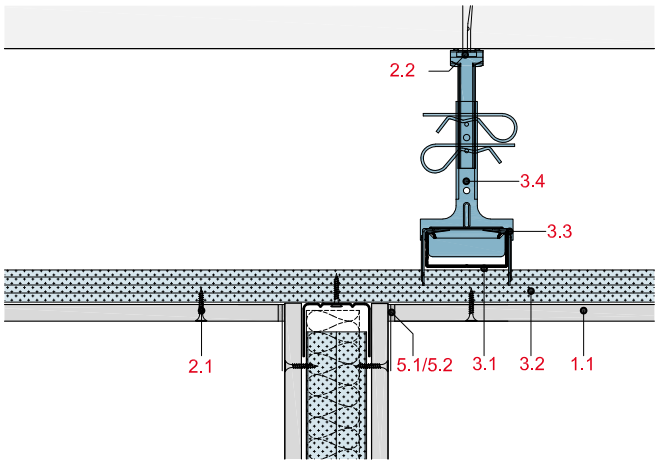

1.1 Rigips Beplankung gem. System
2.1 Rigips Schnellbauschrauben TN
2.2 Abhängerbefestigung, z.B. Rigips Ankernagel
3.1 Grundprofil: RigiProfil MultiTec CD 60/27
3.2 Tragprofil: RigiProfil MultiTec CD 60/27
3.3 Profilverbinder: Rigips Kreuzschnellverbinder
3.4 Abhänger: Rigips Nonius Abhängersystem bzw. Rigips Schnellabhänger
5.1 z.B. VARIO Fugenspachtel
5.2 Rigips TrennFix gem. Verarbeitungsrichtlinien

rigips SAINT-GOBAIN	**MD10-D-DT-3**	**Rigips Montagedecke mit höhenversetzter Metall-UK** **Detail:** Wandanschluss an Unterdecke
	Gez.: CB	Datum: 22. November 2023	Seite 1/1