SD41RF | Selbständige Brandschutzdecken

Deckenbekleidung mit Holz-Unterkonstruktion, einfache Lattung

mit Rigips Die Dicke RF bzw. RFI

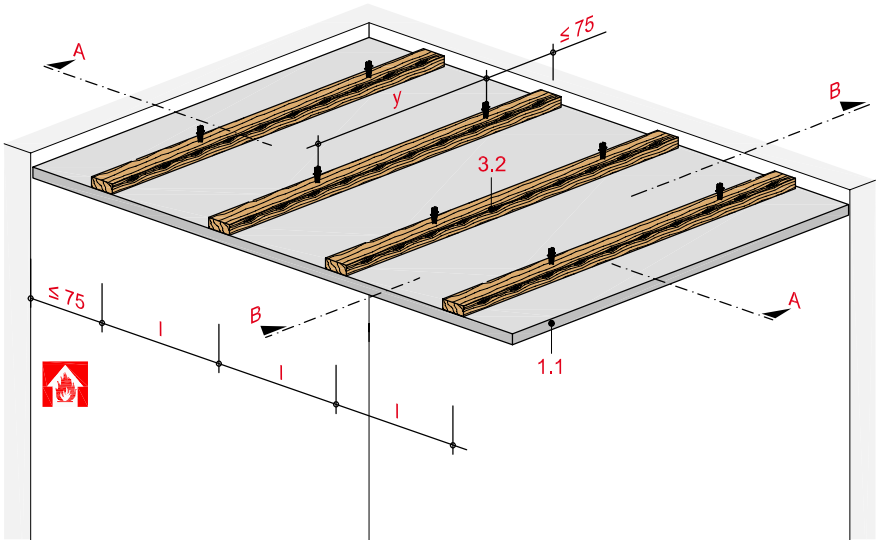

Technische Daten

Brandbeanspruchung

von unten
(von der Raumseite)

Brandschutz

F 30
(ohne Berücksichtigung der Rohdecke)

Gewicht ohne Zusatzlast

ca. 19 kg/m²

Schnitt A

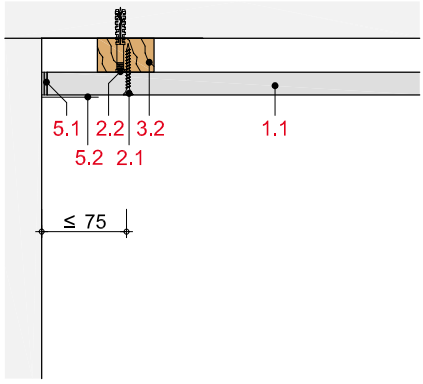

Schnitt B

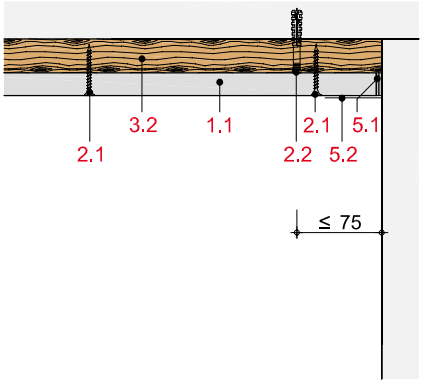

Hinweis und Erläuterung

Beplankung
Als Querbeplankung möglich.

y = Befestigungsabstand
l = Achsabstand Traglatten

Die Randabstände der Unterkonstruktion gelten für Decken ohne Zusatzlast.

Systemaufbau

1	Beplankung	1.1	Rigips Die Dicke RF bzw. RFI
2	Befestigung	2.1 2.2	Rigips Schnellbauschraube TN (Grobgewinde) Randanschlussbefestigung
3	Unterkonstruktion	3.2	Traglatten: 50/30 bzw. 60/40 mm
5	Verspachtelung	5.1 5.2	z. B. VARIO Fugenspachtel Rigips Bewehrungsstreifen oder alternativ Rigips TrennFix gemäß Verarbeitungsrichtlinien

Leistungsbeschreibung siehe www.rigips.de

Zulässige Achsabstände der Unterkonstruktion

Beplankung	Befestigungs-abstand	Achsabstand Traglatten 50/30 bzw. 60/40	Dämmstoff Dicke	Dämmstoff Roh-dichte	Gewicht	Feuer-wider-stands-klasse
mm	y mm	l_1 mm	mm	kg/m³	kg/m²	
ohne Zusatzlast						
1 x 20	850	500	zul. ohne Anford.		19	F 30-B

l_1 = Befestigung der Beplankung quer zur Traglatte

Hinweis

Nachweis:
P-3966/9669-MPA BS
GA-2017/111-Ap